KM1 Radsatznormen der Spur 1 (1:32)

NEM (Norm Europäischer Modellbahnen)

Der Standard für normale Gleise (auch NEM Gleise und Weichen) der Spur 1.
Über 90% der Fahrzeuge und Anlagen sind mit diesem Radsatz kompatibel.

Radreifenbreite	5,7	mm
Radsatzinnenmaß	40	mm
Spurkranzhöhe	1,8	mm

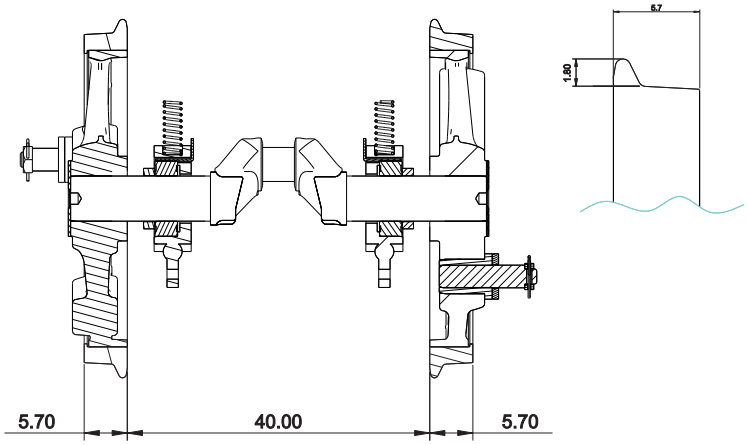

FS (Finescale)

Näher am Original, aber nicht ganz. Für Finescale Radsätze werden größere Radien und in jedem Fall Finescale Weichen benötigt. Besonders die Lage des Radlenkers im Bereich der Herzstücke muß zum Radsatz passen.

Radreifenbreite	5,0	mm
Radsatzinnenmaß	41,4	mm
Spurkranzhöhe	1,3	mm

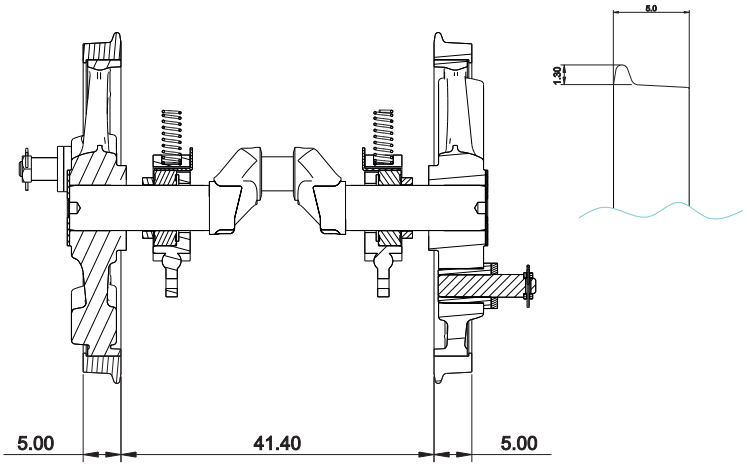

Scale (Maßstäblich 1:32)

Wie das Original, nur kleiner. Scale Radsätze sind in erster Linie aus optischen Gründen, zu Ausstellungszwecken oder für sehr große Radien mit Scale Gleissystemen gedacht.
Die Bautoleranzen der Anlage müssen hier für einen sicheren Betrieb auf ein Minimum reduziert werden.

Radreifenbreite	4,4	mm
Radsatzinnenmaß	42,5	mm
Spurkranzhöhe	0,85	mm

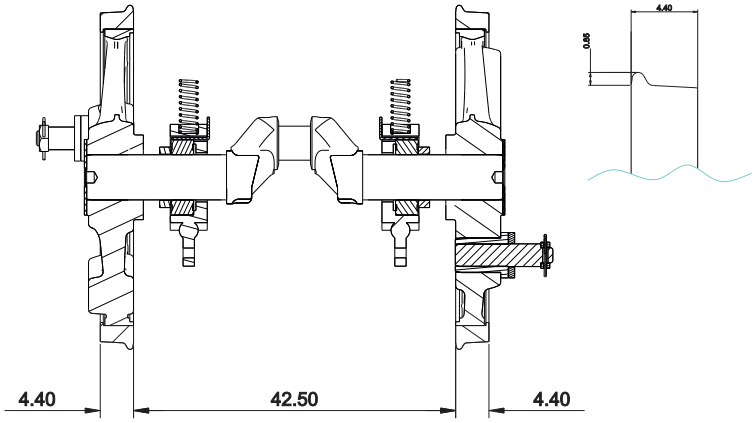

Herausgeber:

KM1 Modellbau e.K.
Ludwigstrasse 14
89415 Lauingen

Web: www.km-1.de
Mail: info@km-1.de
Stand: 31.03.2016